Maßblatt Modell Modul Klassik Plus
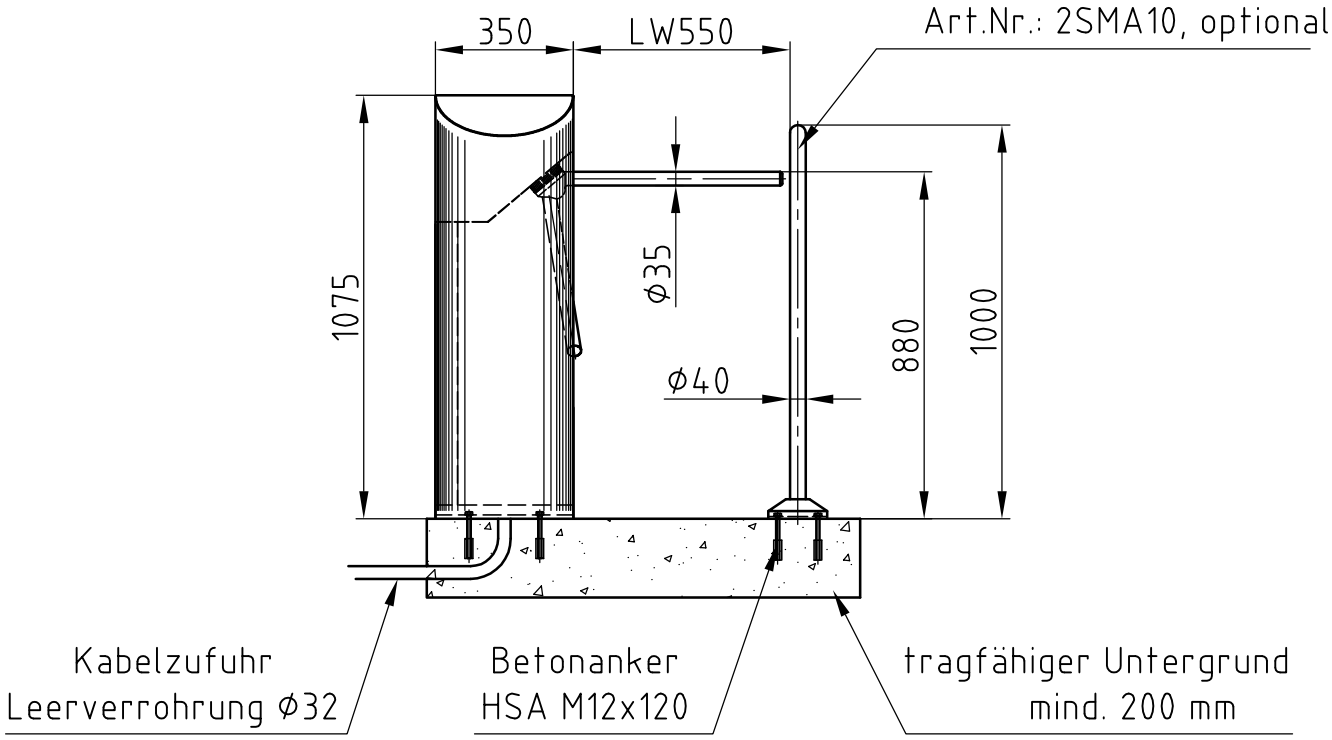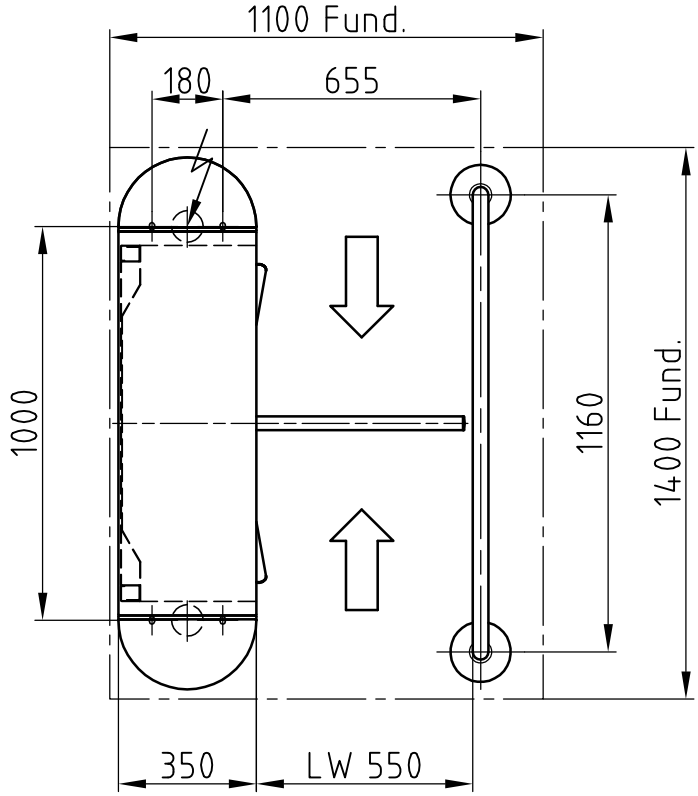
1:20 3 Arm Flanschmontage FFOK